EXAP and EXNT

危険エリアに自在なネットワーク！

防爆形アクセスポイント
防爆形スイッチングハブ

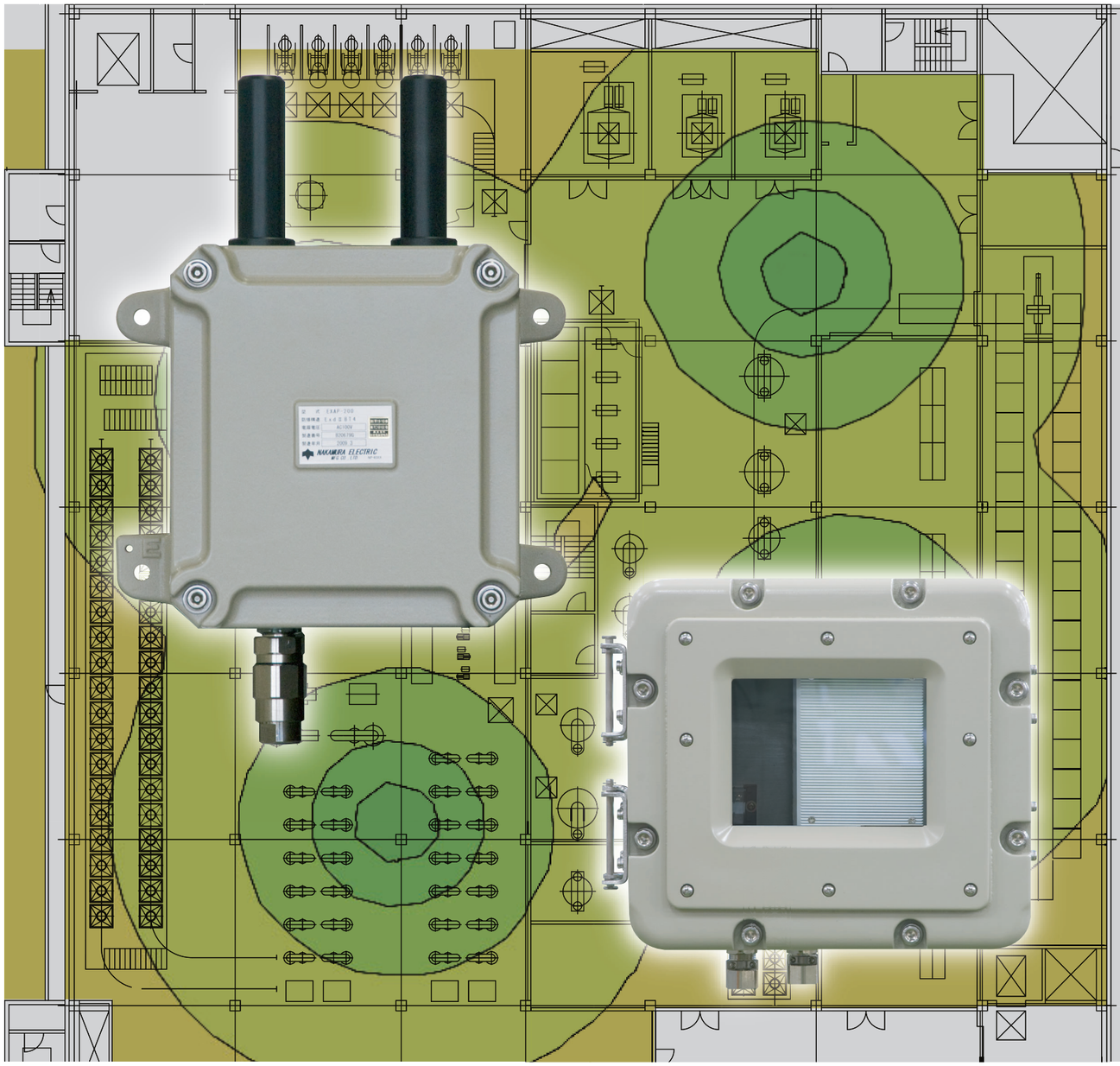

新横浜Laboのご紹介

製品の展示、機器の動作確認、接続テスト、故障解析等、
技術評価・確認場所として新横浜にLaboを開設しました。
導入前の確認場所としてもご利用いただけます。

防爆技術グループ　新横浜Labo
〒222-0033　神奈川県横浜市港北区新横浜3-6-5
新横浜第一生命ビル2F
Tel.050-3823-2525

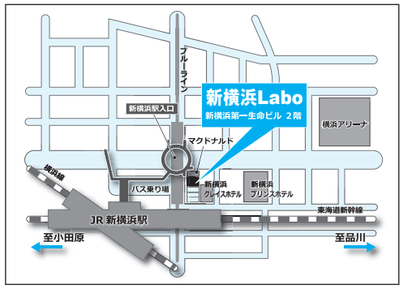

＜安全に関するご注意＞正しく安全にお使いいただくため、ご使用の前に必ず「マニュアル」をよくお読みください。

※:防爆電気機器を安全に設置、運用、保守いただくために、SBA-Exなどの適切な防爆専門知識を保有・活用されることをお勧めします。
SBA-Ex資格とは、一般社団法人日本電気制御機器工業会が推奨する。防爆電気機器安全資格制度です。

●EXAP-200Sは、旭化成エンジニアリング(株)と(株)中村電機製作所の共同開発によるものです。
●EXNT-34Sは、旭化成エンジニアリング(株)と(株)宮木電機製作所の共同開発によるものです。

●各商品名は各社の商標・登録商標です。 ●写真の色等は印刷のため実物と若干異なる場合があります。 ●このカタログの内容は、製品改良のため予告なしに変更することがあります。

AsahiKASEI 旭化成エンジニアリング

旭化成エンジニアリング株式会社　UE技術部　防爆技術グループ
〒222-0033 神奈川県横浜市港北区新横浜3-6-5　新横浜第一生命ビルディング　2階
https://www.asahi-kasei.co.jp/aec/
Tel:050-3823-2525

A08-BEXD

AsahiKASEI 旭化成エンジニアリング

防爆形アクセスポイント
EXAP-200S

外形寸法

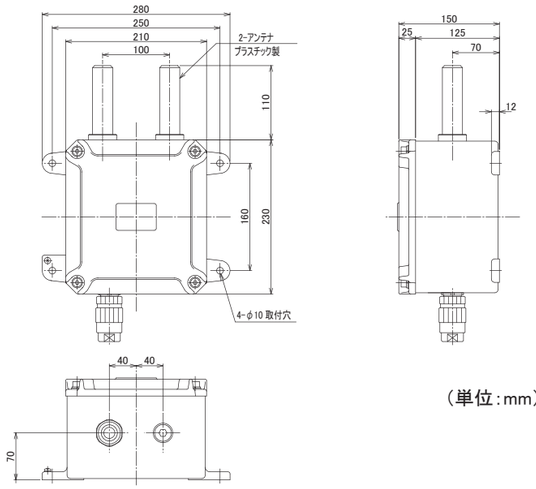

（単位：mm）

仕　様

ユニットタイプ
アクセスポイント／ステーション／リピータ

有線LAN部	
イーサネット規格	IEEE802.3(10BASE-T)、 IEEE802.3u(100BASE-TX)、IEEE802.3af
データ転送速度／ 通信方式／ポート数	10/100Mbps／半二重(Half Duplex)、 全二重(Full Duplex)／1

無線LAN部		
対応規格		IEEE802.11n, IEEE802.11a, IEEE802.11b, IEEE802.11g
IEEE802.11n	チャネル	5GHz帯：19ch(36, 40, 44, 48ch[W52], 52, 56, 60, 64ch[W53],100, 104, 108, 112, 116, 120, 124, 128, 132, 136, 140ch[W56]) 2.4GHz帯：13ch (1 – 13)
	データ転送速度 *1	300 – 6.5Mbps[MSC0 – 15, Short/Long GI] (固定／自動)
IEEE802.11a	チャネル	19ch(36, 40, 44, 48ch[W52], 52, 56, 60, 64ch[W53],100, 104, 108, 112, 116, 120, 124, 128, 132, 136, 140ch[W56])
	データ転送速度 *1	54, 48, 36, 24, 18, 12, 9, 6Mbps(固定／自動)
IEEE802.11b	チャネル	14ch (1 – 14)
	データ転送速度 *1	11, 5.5, 2, 1Mbps(固定／自動)
IEEE802.11g	チャネル	13ch (1 – 13)
	データ転送速度 *1	54, 48, 36, 24, 18, 12, 9, 6Mbps(固定／自動)
セキュリティ	IEEE802.11n	WPA(AES), WPA2(AES), WPA-PSK(AES), WPA2-PSK(AES), WSL(上記暗号と併用可)
セキュリティ	IEEE802.11a/b/g	WEP(open/Shared Key/Auto),WPA(AES, TKIP), WPA-PSK(AES,TKIP), WPA2(AES, TKIP), WPA2-PSK(AES,TKIP), IEEE802.1X(EAP-TLS, PEAP), WSL(上記暗号と併用可)

*1　無線LAN規格の理論値であり、実際のデータ転送速度を示すものではありません。

電源仕様		
定格電圧	DC36-57V (PoE使用時)	AC100V (ACアダプタ内蔵)
定格電流	80mA以下 (PoE使用時)	0.3A以下 (AC電源使用時)

外形仕様		
材質	ケース	アルミ合金鋳物
	アンテナ	ナイロン樹脂
寸法(W X H X D)	280mm x 340mm x 150mm	
質量	約7 kg	

インターフェイス仕様	
10/100BASE-T(X) (UTP/STPケーブル)	RJ45ポート：100BaseTX 自動ネゴシエーション速度、 全/半二重モード・付属防爆ケーブルグランド経由 引き込み後RJ45コネクタ取り付け

設置環境	
保護構造	IP54
使用環境温度	0～40℃

防爆性能	
防爆記号	ExdⅡBT4
適用箇所	ゾーン1、ゾーン2
型式検定合格番号	第TC18826号

システム構成

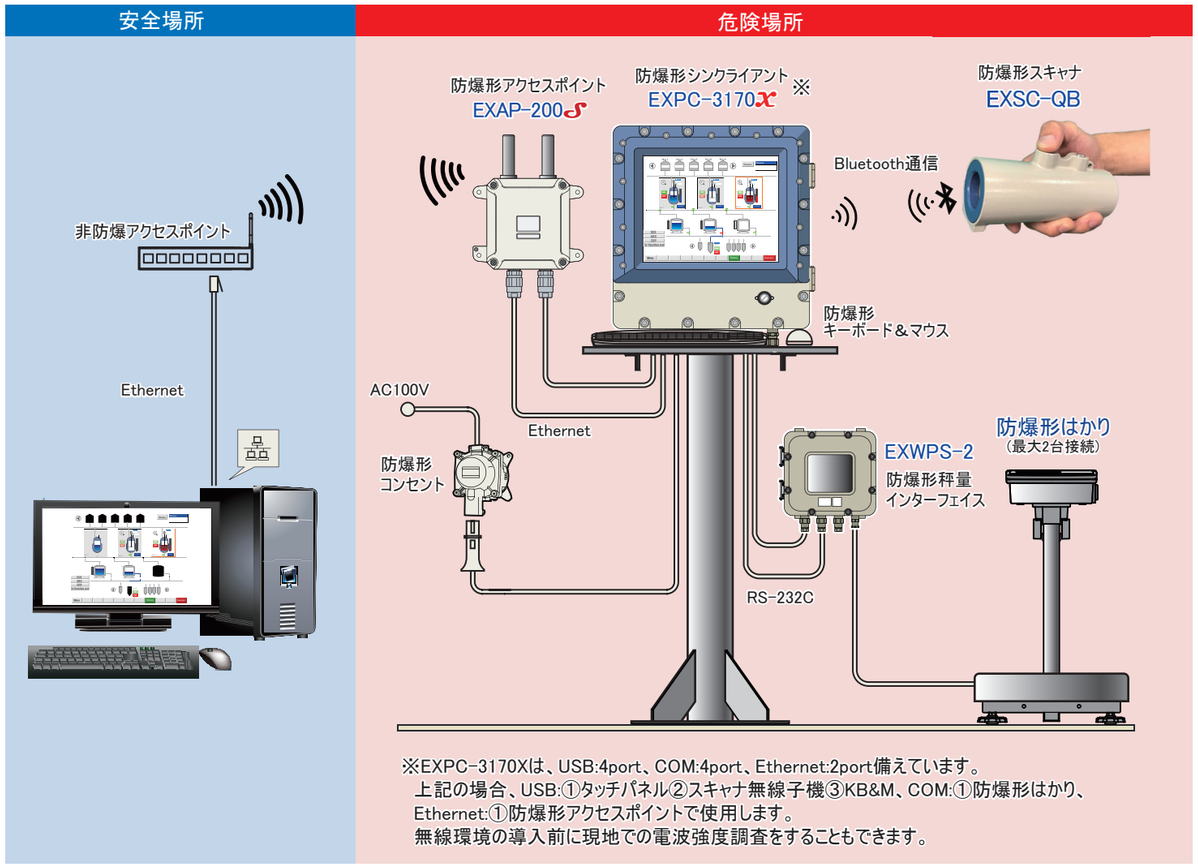

※EXPC-3170Xは、USB:4port、COM:4port、Ethernet:2port備えています。
上記の場合、USB:①タッチパネル②スキャナ無線子機③KB&M、COM:①防爆形はかり、Ethernet:①防爆形アクセスポイントで使用します。
無線環境の導入前に現地での電波強度調査をすることもできます。

特長

■IEEE802.11n/a/b/g の4規格準拠

5GHz帯(IEEE802.11n/a)では19ch(W52/W53/W56*1)、2.4GHz帯のIEEE802.11n/gでは1～13ch、11bでは、1～14chから選択でき、電波干渉を考慮した柔軟な無線ネットワーク設計が可能です。また、IEEE802.11n規格のデュアルチャネル(40MHz幅利用)にも対応しています。

*1　W52：36, 40, 44, 48ch、W53：52, 56, 60, 64ch、
W56：100, 104, 108, 112, 116, 120, 124, 128,132, 136, 140ch

■さまざまな電源環境に対応

ACアダプタを内蔵したAC100V給電方式に加えて、PoE給電を使用したLAN（UTP、STP）ケーブルによる電源供給に対応しています。

●AC100V給電　（型式：EXAP-200S-A）
●PoE給電　　（型式：EXAP-200S-P）

■アクセスポイント(親局)やステーション(子局)、リピータに切り替え可能

モード切り替えにより、アクセスポイント(親局)だけでなくステーション(子局)、リピータにも設定可能です。
有線LAN機器の無線LANコンバータとしても、使用できます。

■WPA2/WPAやWEPと併用可能な独自暗号化技術WSLを搭載

高度なセキュリティ規格WPA2/WPAやIEEE802.1X認証に加え、MACアドレスフィルタリング、ESSID隠しに対応しています。また、WPA2/WPAと併用できる独自暗号化技術WSLも搭載しています。

■VLAN、仮想AP機能など多彩な機能を搭載

VLAN機能や1台のAPに仮想的な複数のAPとして動作させ、異なるセキュリティ設定が行える仮想AP機能を搭載しています。

防爆形スイッチングハブ
EXNT-34S

外形寸法

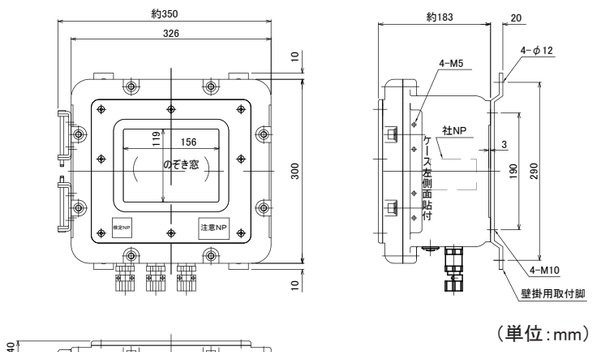

（単位：mm）

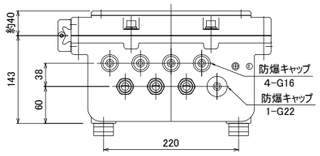

システム構成

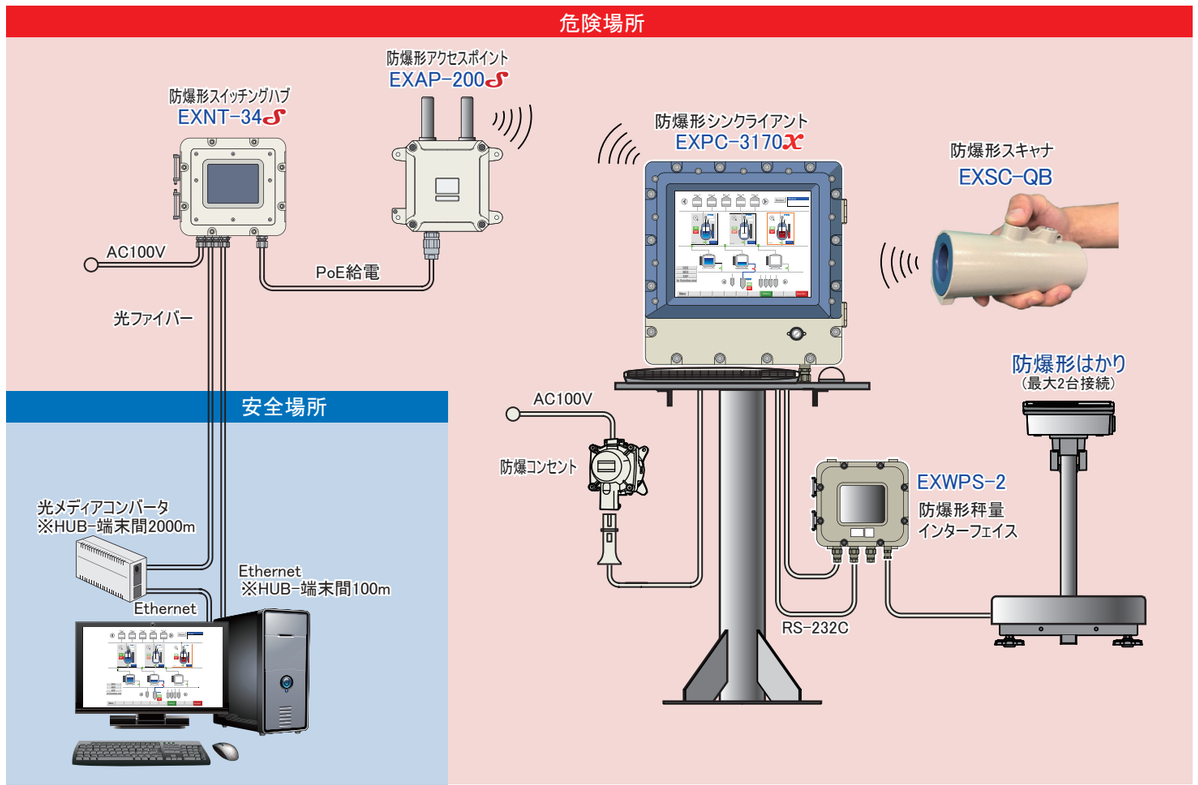

仕　様

一般仕様	
定格電圧	AC 100V（50/60Hz）
定格電流	500mA
電源配線	防爆容器内端子台配線
動作温度	0～+40℃、20～90%RH（結露のないこと）
保護構造	IP64
規格	IEEE802.3、802.3u、802.3z、802.3ab、802.3af/at 他
外形寸法（W×H×D）	326mm×300mm×183mm （突起物、付属品含まず）、外形寸法図参照
材質	アルミ合金
質量	16 kg

防爆性能	
防爆記号	ExdⅡBT5
適応場所	ゾーン1、ゾーン2
検定合格番号	第TC18692号

インターフェイス仕様			
型式	EXNT-34S	光ファイバー	ー
		UTP/STP(非PoE)	10/100/1000BASE-T(X) 2ポート
		UTP/STP(PoE) *1	10/100BASE-T(X) 4ポート
	EXNT-34S-M-LC	光ファイバー	1000BASE SFP 1ポート LCコネクタ
		UTP/STP(非PoE)	10/100/1000BASE-T(X) 1ポート
		UTP/STP(PoE) *1	10/100BASE-T(X) 4ポート
	EXNT-34S-MM-LC	光ファイバー	1000BASE SFP 2ポート LCコネクタ
		UTP/STP(非PoE)	ー
		UTP/STP(PoE) *1	10/100BASE-T(X) 4ポート
10/100/1000BASE-T(X) (UTP/STPケーブル)		RJ45ポート：10/100/1000BASE-T(X) 自動ネゴシエーション速度、全/半二重モード・付属防爆ケーブルグランド経由引き込み後RJ45コネクタ取り付け	
1000BASE-LX (光ファイバーケーブル)		マルチモード光ファイバー ※ ユニット交換で100BASE-FXにも対応可能 ※ シングルモード光ファイバーにも対応可能 お問い合わせください。 LCコネクタ 付属防爆ケーブルグランド経由引き込みのため、 充実型円形外皮に限る	

*1 PoE給電可能な電力は4ポート合計 30Wまで

特　長

■高性能ネットワーク・スイッチング技術
- ・10/100BASE-T(X)（PoE給電対応ポート）
- ・IEEE802.3/802.3u/802.3ab [1000BASE-T(X)]
- ・SNMPv1/v2c/v3による異なるレベルでのネットワークマネジメント
- ・ポートトランキングによる最適な帯域幅利用

■高耐久性マネージド・スイッチ
- ・保護等級IP64
- ・使用環境温度0～40℃
- ・IPアドレス設定不要

■パワー・オーバー・イーサネット・テクノロジー(PoE)採用
- ・PoE受電対応機器
  最大4ポート電源供給
- ・IEEE802.3af/at準拠

ネットワーク構築方法に合わせて3タイプの機器構成

型式	構成機器	10/100/1000BASE-T(X) 非PoE	10/100BASE-T(X) PoE給電対応	1000BASE-LX
EXNT-34S	マネージド・イーサネット・スイッチ	2ポート	4ポート	ー
EXNT-34S-M-LC	マネージド・イーサネット・スイッチ +光メディアコンバータ	1ポート	4ポート	1ポート
EXNT-34S-MM-LC	マネージド・イーサネット・スイッチ +光メディアコンバータ	ー	4ポート	2ポート

応用例

防爆形アクセスポイントでEXPCを移動式に

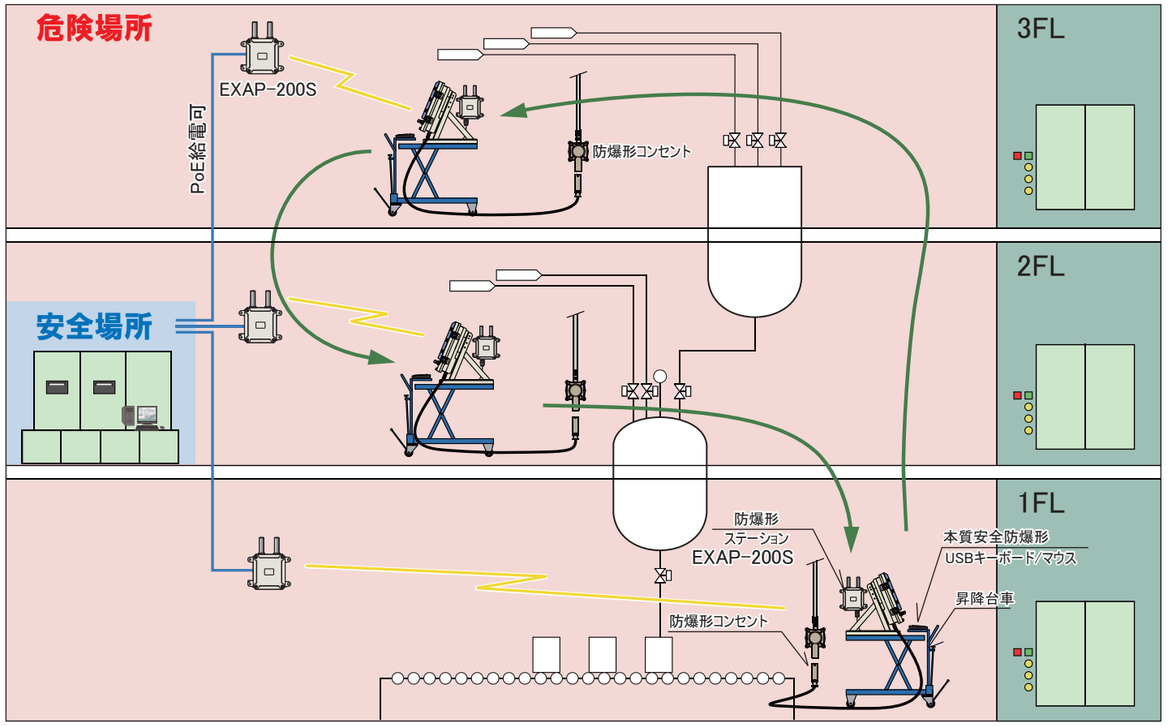

フロア毎にEXAP-200S を設置
EXPCと防爆形ステーションを昇降台車(DS-PS)に固定、
防爆形コンセントにより電源供給、
工程の場所に合わせ、移動して使用できます。

移動式　防爆形シンクライアント

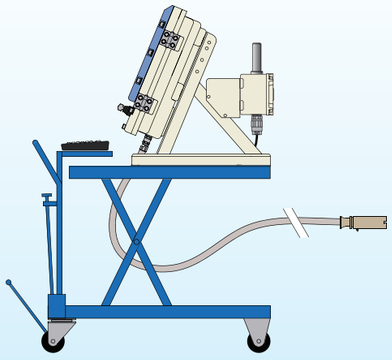

防爆形ステーションEXAP-200S
(ステーションモード)で
防爆形シンクライアント
　EXPC-3170X、EXPC-5170X
を移動式に

防爆形タッチパネル
　EXGP-3600R
にも対応可

(移動式組み立て例)
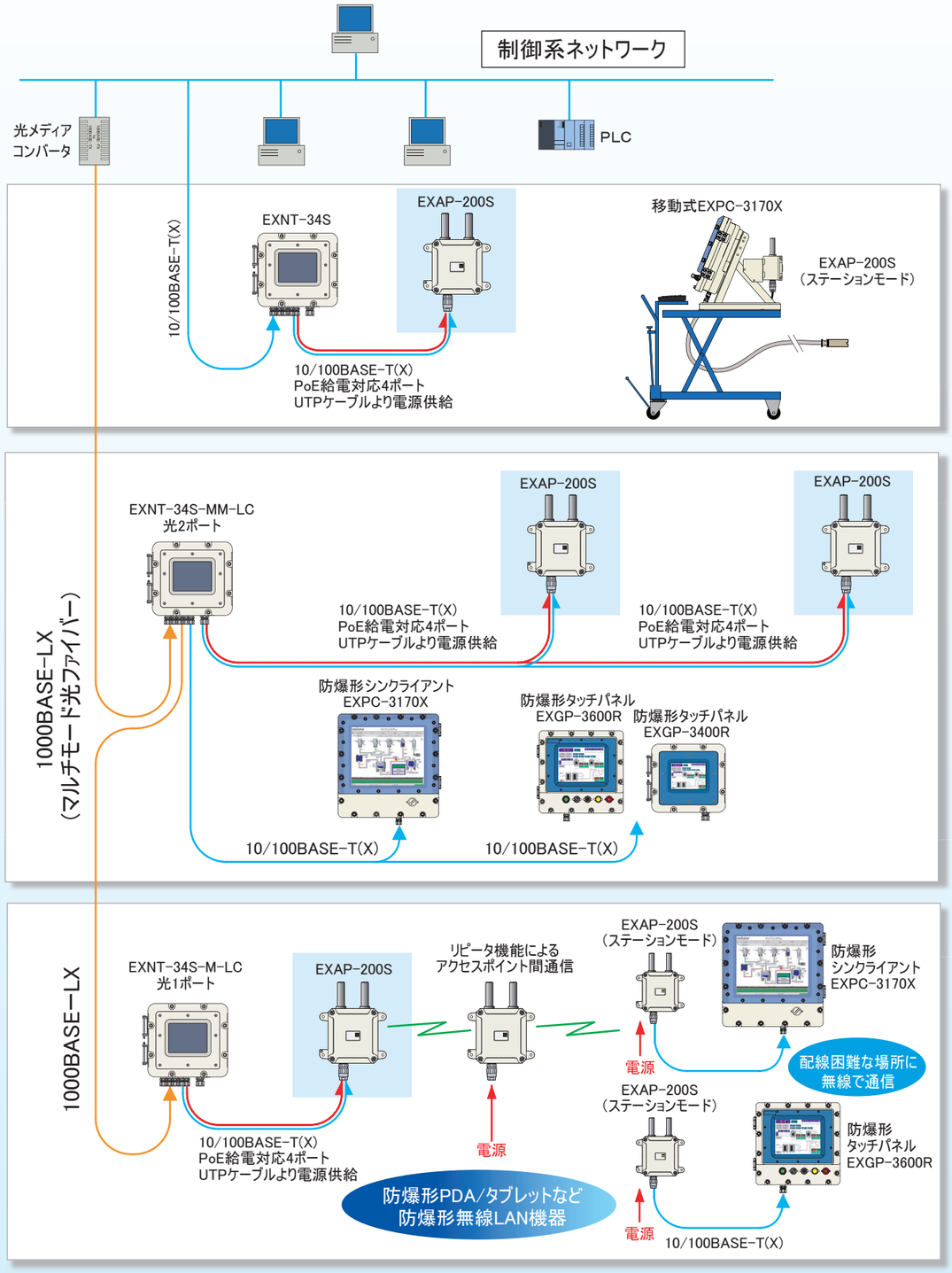
防爆形アクセスポイント/スイッチングハブ 接続構成図